Línea Complementarios

Moledora de carne, trifásica

M-32-5

Equipo ideal para comercio y cadenas Food Service

VENTUS®

TORREY

Características

- Alto volumen de producción, gracias a su capacidad de molienda de hasta 29kg/min.
- Contrucción en acero inoxidable.
- Desviador de carne incluido. Evita que el producto salpique el área de trabajo.
- Recoge 250 kg en la charola.
- Parrilla protectora sobre la boca del sistema de molienda, impide el paso de la mano, evitando accidentes.
- Incluye cedazo 3/16
- Motor de 5 HP monofásico.
- Fácil de desmontar y limpiar.

Cedazos disponibles

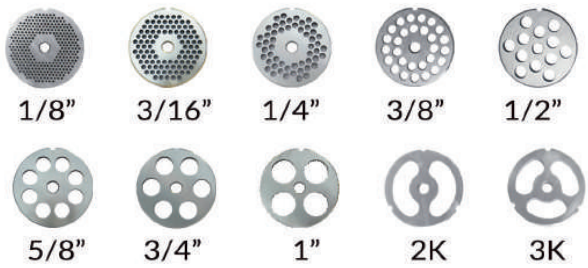

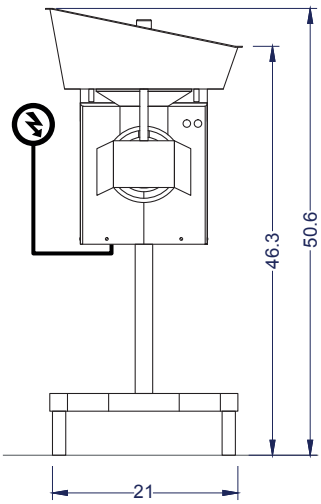

Vista Elevación

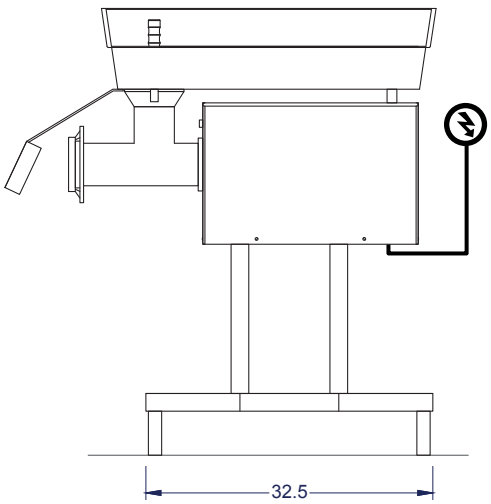

Vista Derecha

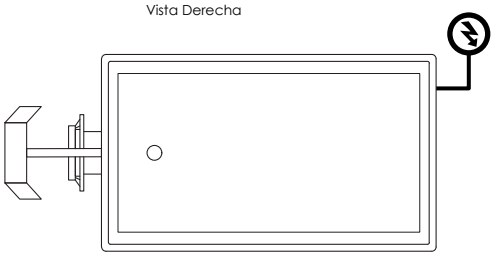

Vista Planta

Unidad: cm

Producción total	1.700 kg/h		
Producción	Cedazo 3/8" 29 kg/min	Cedazo 1/8" 14 kg/min	
Dimensiones equipo	Ancho 21 cm	Profundidad 32.5 cm	Alto 50.8 cm
Peso	Neto 131 kg	Bruto 153 kg	
Especificaciones eléctricas	Potencia 3.7kW (5HP)	Corriente 6.3A	Energía 380V/50Hz/3F+N+T
Especificaciones enchufe	Tipo de enchufe Trifásico Industrial 5x16A	Altura 120 cm	