Línea Panadería

Sobadora manual de sobremesa

VSS-280 Mirella

Equipo ideal para comercio y cadenas Food Service

VENTUS®

Incluye 1 sellador de pasteles de regalo

Características

- Mesilla en acero inox AISI 430.
- Rodillo acero cromado x 280mm.
- Engranajes de plástico resistente.
- Tamaño compacto, permite una rápida instalación.
- Regulador de grosor de masa.
- Incluye un sellador de pasteles, de regalo.

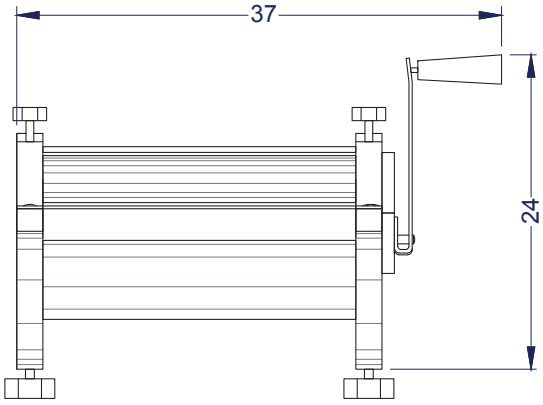

Vista Elevación

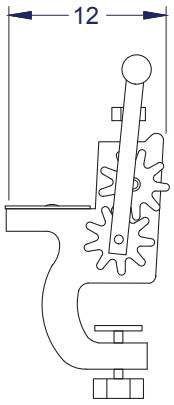

Vista Izquierda

Dimensiones equipo	Ancho **37 cm**	Profundidad **12 cm**	Alto **24 cm**
Dimensiones rodillo	Longitud **28 cm**		
Peso	Neto **1.4 kg**		

Unidad: cm