Línea Complementarios

Licuadora industrial, 3.5 litros, de alta rotación

LAR4

Equipo ideal para comercio y cadenas Food Service

VENTUS®

Características

- Base construida en acero inoxidable 430 de alta resistencia.
- Vaso fabricado en acero inoxidable de gran capacidad.
- Cuchillas de acero endurecido de alta resistencia ante el desgaste.
- Botón de encendido y apagado de funcionamiento independiente.
- Base con topes antideslizantes.
- Fácil limpieza y mantenimiento.
- Licuadora no apta para picar hielo.

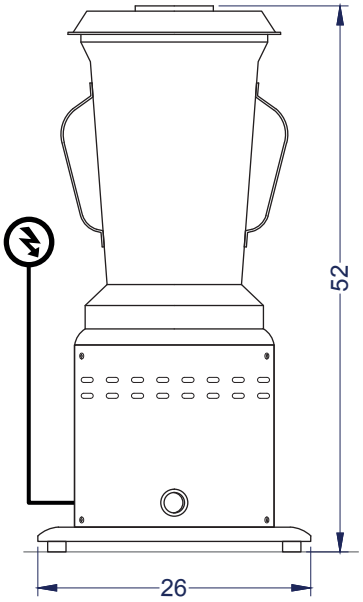

Vista Elevación

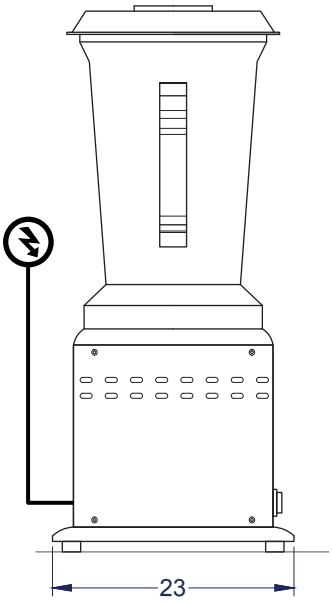

Vista Izquierda

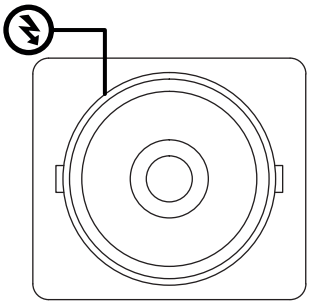

Vista Planta

Unidad: cm

Capacidad	Neta **3.5 litros**		
Dimensiones equipo	Ancho **26 cm**	Profundidad **23 cm**	Alto **52 cm**
Peso	Neto **4.5 kg**	Bruto **5.5 kg**	
Especificaciones eléctricas	Potencia **0.8 kW**	Energía **220V/50Hz/1F**	