Línea Complementarios

Exprimidor de jugos, cubierta plástica, 50 l/h

ESL-50

Equipo ideal para comercio y Food Service

VENTUS®

METVISA®

Exprimidor

Características

Exclusivo para uso comercial/ Industrial

- Construida en acero inoxidable 430, de alta resistencia.
- Vaso fabricado en plástico atóxico.
- Cuchillas de acero endurecido de alta resistencia ante el desgaste.
- Base con topes antideslizantes.
- Fácil limpieza y mantenimiento.
- Tapa plástica.

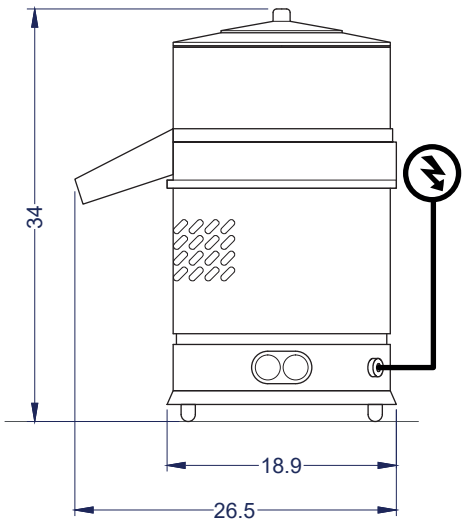

Vista Elevación

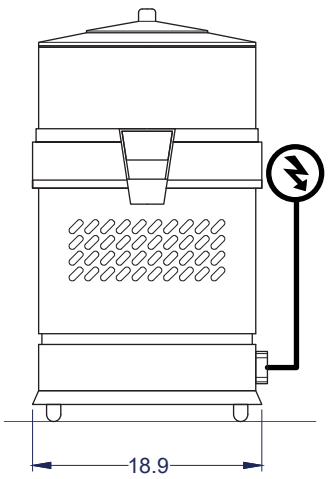

Vista Izquierda

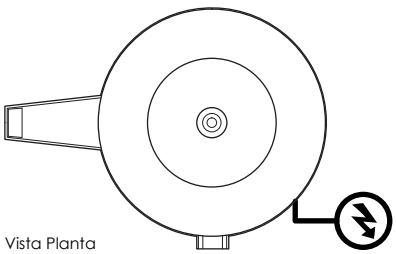

Vista Planta

Unidad: cm

Capacidad	Neta **50 l/h**		
Dimensiones equipo	Ancho total **26.5 cm**	Diámetro **Ø18.9 cm**	Alto **34 cm**
Peso	Neto **5 kg**	Bruto **5.5 kg**	
Especificaciones eléctricas	Potencia **0.18 kW**	Energía **220V/50Hz**	
Fuerza motor	Potencia **1/4 HP**		