Línea Frío

Visicooler sobremesa,
1 puerta de vidrio

LG-100

Equipo ideal para la conservación de productos

Manilla superior empotrada

Repisas regulables

Termostato interior

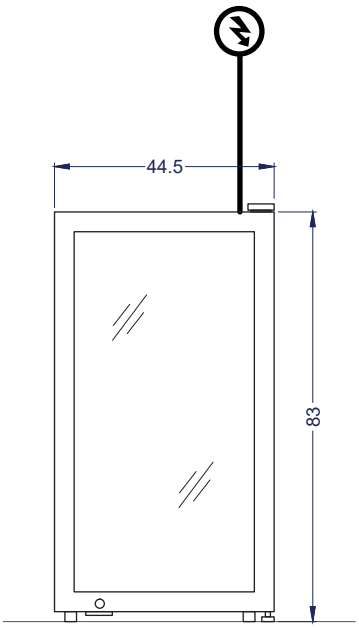

Vista Elevación

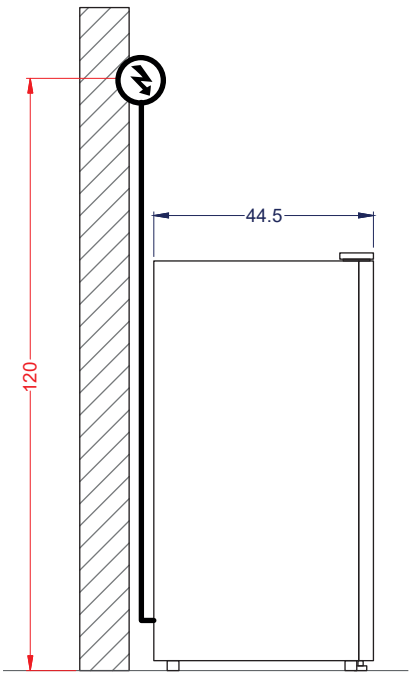

Vista Izquierda

Unidad: cm

VENTUS®

Características

- Ideal para exhibición en comercios como almacén y minimarket, para refrigeración y mantención de productos envasados, bebidas, jugos y otros productos.
- **Iluminación LED en su interior.**
- Sistema ajustable de temperatura interior por termostato.
- Puerta de doble panel de vidrio abatible.
- 3 parrillas regulables en altura.
- Fácil limpieza y mantención.

Capacidad	Neta **92 litros**	Bruta **100 litros**	
Dimensiones externas	Ancho **44.5 cm**	Profundidad **44.5 cm**	Alto **83 cm**
Peso	Neto **24 kg**	Bruto **27 kg**	
Especificaciones eléctricas	Potencia **0.87 kW**	Energía **220V/50Hz**	Consumo **0.8kW/24h**
N° de parrillas	**3 unidades de 36.5x31.1 cm**		
Refrigerante **R600a**	Enfriamiento **Frío estático**		
T° de trabajo	**+2°C a +12°C**		