Línea Complementarios

Cortadora de cecinas con teflón

V-300T

Equipo ideal para comercio y cadenas Food Service

Cuchillas

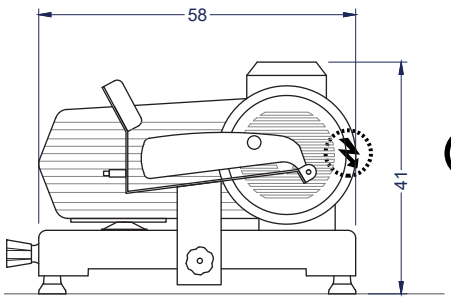

Vista Elevación

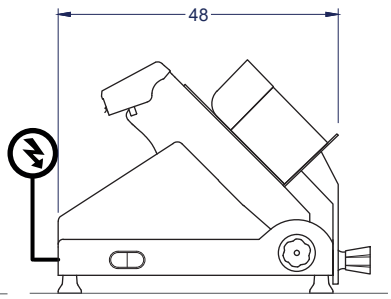

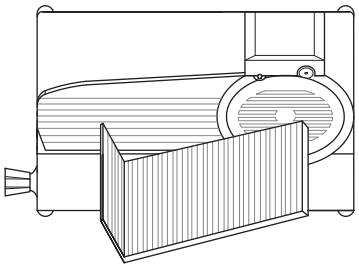

Vista Planta

Unidad: cm

VENTUS®

Características

Exclusivo para uso comercial/ Industrial

- Construida completamente en acero inox.
- Disco recubierto de teflón que asegura un deslizamiento suave, sin adherencia y mayor presición de cortes.
- Afilador para cuchillos, incluido.
- Tope posterior para asegurar un espesor de corte parejo ante la presión el disco.
- Cuchillos en acero templado afilados.
- Protección acrílica removible.
- Sistema de rotación por correa.
- Fácil de limpiar y desmontar.

Espesor corte	**0.2 mm - 16 mm**		
Dimensiones equipo	Ancho **58 cm**	Profundidad **48 cm**	Alto **41 cm**
Dimensiones disco	Diámetro **Ø30 cm**		
Peso	Neto **24 kg**	Bruto **26.7 kg**	
Especificaciones eléctricas	Potencia **0.3 kW**	Energía **220V/50Hz**	Consumo **1.5kW/24h**