Línea Complementarios

Cortadora de cecinas con teflón

V-250T

Equipo ideal para comercio y cadenas Food Service

VENTUS®

Características

Exclusivo para uso comercial/ Industrial

Cuchillas

- Construida completamente en acero inox.
- Afilador para cuchillos, incluido.
- Tope posterior para asegurar un espesor de corte parejo ante la presión el disco.
- Cuchillos en acero templado afilados.
- Protección acrílica removible.
- Sistema de rotación por correa.
- Fácil de limpiar y desmontar.

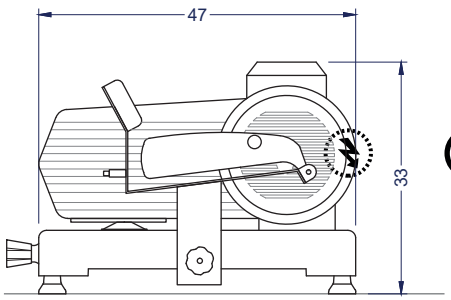

Vista Elevación

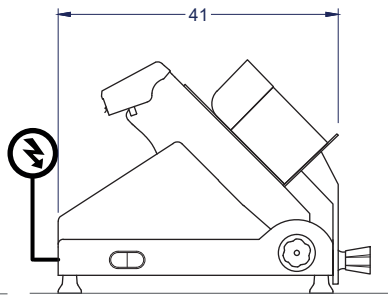

Vista Izquierda

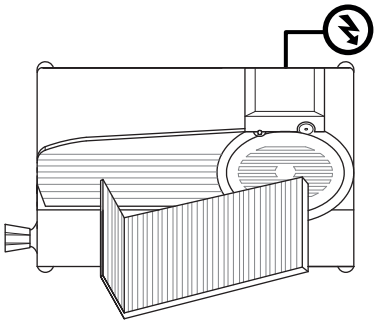

Vista Planta

Unidad: cm

Espesor corte	**0.2 mm - 16 mm**		
Dimensiones equipo	Ancho **47 cm**	Profundidad **41 cm**	Alto **33 cm**
Dimensiones disco	Diámetro **Ø25 cm**		
Peso	Neto **15.3 kg**	Bruto **16.5 kg**	
Especificaciones eléctricas	Potencia **0.2 kW**	Energía **220V/50Hz**	