HORNO INDUSTRIAL 1 CAMARA

Línea Calor

VHG-165C

* Imagen de referencia

ORGANISMO EMISOR
Sical Ingenieros S.A

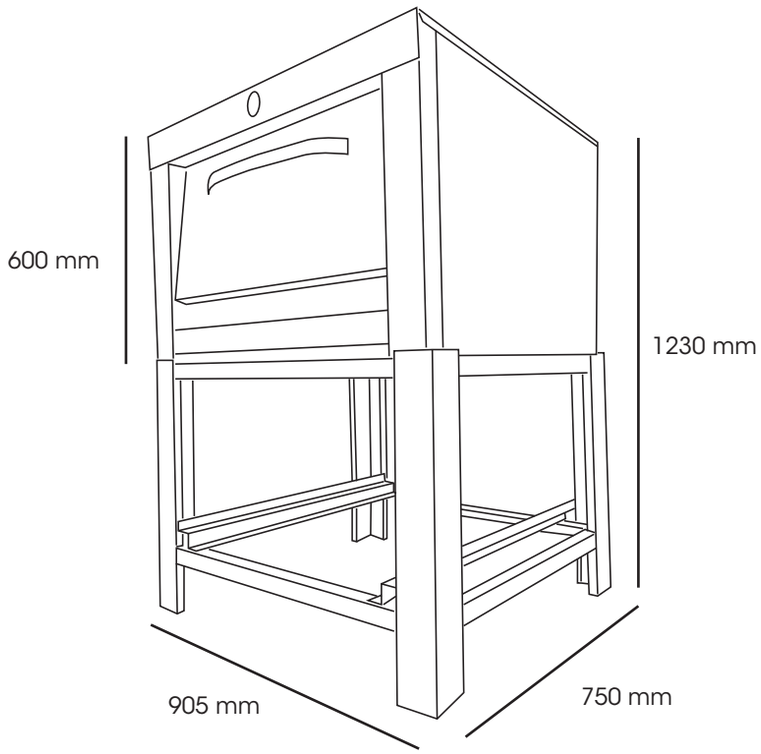

VENTUS®

- Horno a gas de 1 camara de 650 x 650 mm. (GLP)
- Doble quemador que permite una cocción mas pareja.
- Llave de gas 3 Posiciones.
- Temperatura de trabajo apta para panadería y pastelería.
- Frente de acero inoxidable esmerilado.
- Tirador de aluminio con disipador de calor.
- Piso de ladrillo refractario que generan una coccion homogénea para un importante ahorro del consumo de gas.
- Atril con doble porta bandeja.
- Aislación térmica con lana mineral para gas licuado (GLP)
- Dos Bandejas enlozadas.
- Atril desarmable para transporte.
- Sistema de riel en ZIG-ZAG para un mejor soporte.
- **Certicado.**

Rendimiento de temperaturas:

- De 50° a 100° 10 minutos Aprox.
- De 100° a 200° 6 minutos Aprox.

Modelo	VHG-165C
Tipo de gas	GLP
Cons. térmico nominal	9,5 kW
Cons. nominal GLP	0,692 Kg/H.
Peso	83 Kg. (Incluido atril)
Medidas	Milimetros
Ancho	905 mm
Alto (atril incluido)	1230 mm
Alto (equipo)	600 mm
Fondo	750 mm