LAVAMANOS
Línea Acero
VENELVM-AR

* Imagen de referencia

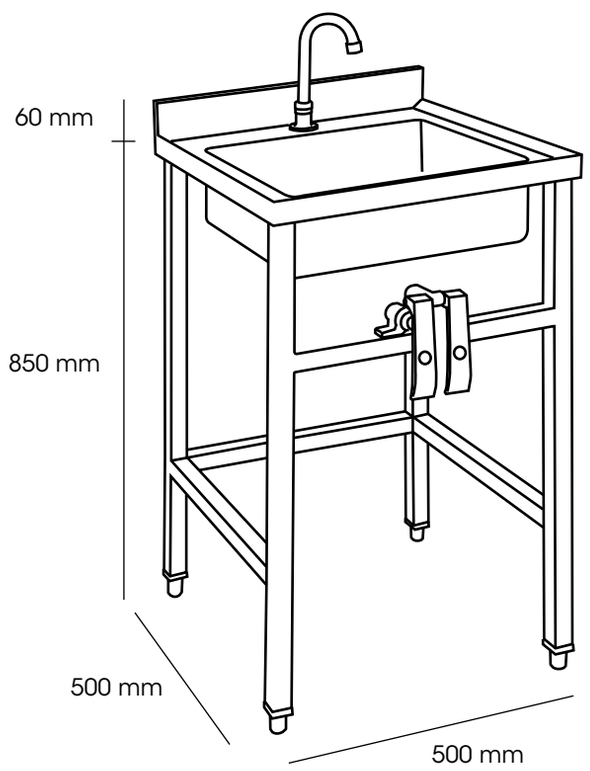

- Fabricado completamente en acero inoxidable.
- Incluye llave y desagüe de acero inoxidable.
- Llave con sistema de accionamiento con rodilla para agua fría y caliente.
- Montado sobre atril de alta resistencia confeccionado en perfilería 30x30.

*Opcional: Kit llave de agua (consultar valores).

Modelo	VENELVM-AR
Dimensiones (mm)	TOTAL
Ancho	500
Alto	850
Fondo	500
Dimensiones (mm)	TAZA
Ancho	400
Fondo	350
Profundidad	140
Peso neto (Kg)	35
Peso bruto (Kg)	40