MÁQUINA DE ALGODÓN DE AZÚCAR CON CARRO

Línea Complementarios

VAA-50CARRO

* Imagen de referencia

- Estructura de acero inoxidable.
- Eficacia de producción: 1 algodón cada 5-10 segundos.
- De fácil uso, transporte y limpieza.
- Carro metalico.

*Cúpula se vende por separado.

Cúpula*

Cajones

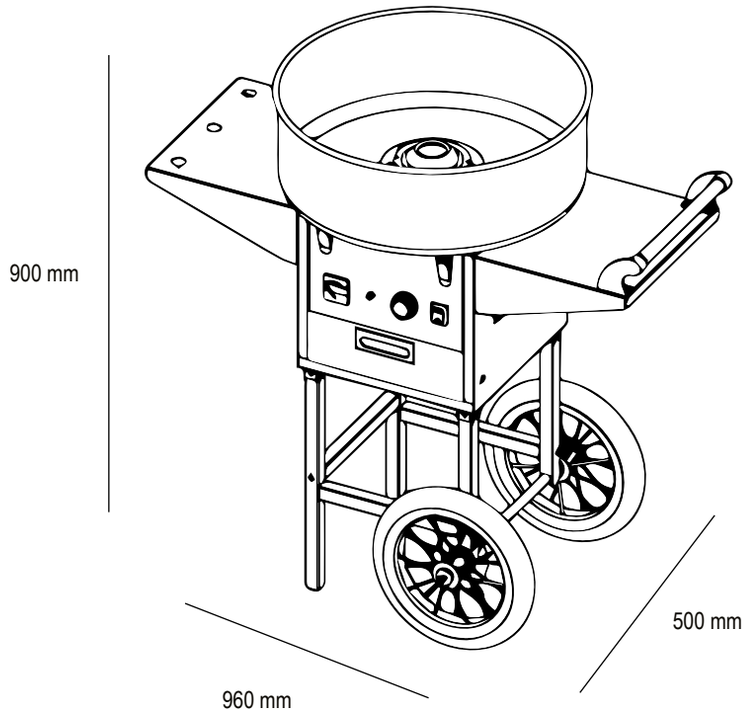

Modelo	VAA-50CARRO
Capacidad N/B	133/226
Dimensiones	Milimetros
Ancho	960
Alto	900
Fondo	500
Peso neto (Kg)	16
Peso bruto (Kg)	23,3
T° de trabajo	0°C/200°C
Potencia (W)	1000
Energía (V/Hz)	220/50