CREPERA ELECTRICA

Crepera Antiadherente.

VCE-1

*Foto Referencial

- Cuerpo de acero inoxidable.
- Disco en fierro fundido antiadherente de 40 cms. de diámetro.
- Termostato para ajuste de temperatura. sistema de calentamiento por resistencias en espiral.
- Incluye espátula.

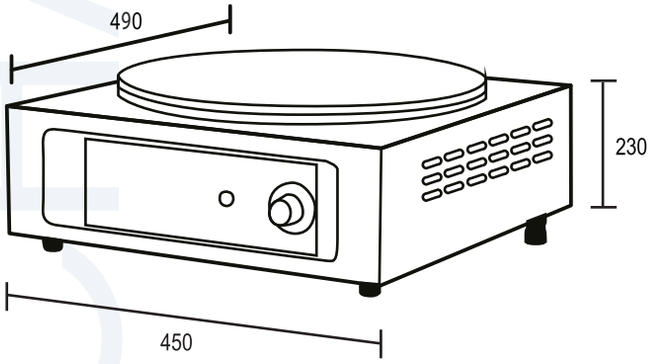

Modelo	VCE-1
Diám. Superficie (mm)	400
Dimensiones (mm)	
Alto	230
Ancho	450
Fondo	490
Energía	220v/50hz
Potencia (W)	1600
Consumo (kW*Hr)	3
Peso Neto (kg)	18
Peso Bruto (kg)	25