MOLEDORA DE MAÍZ
Línea Neutro

MOLEDORA DE MAÍZ

* Fotografía de referencia.

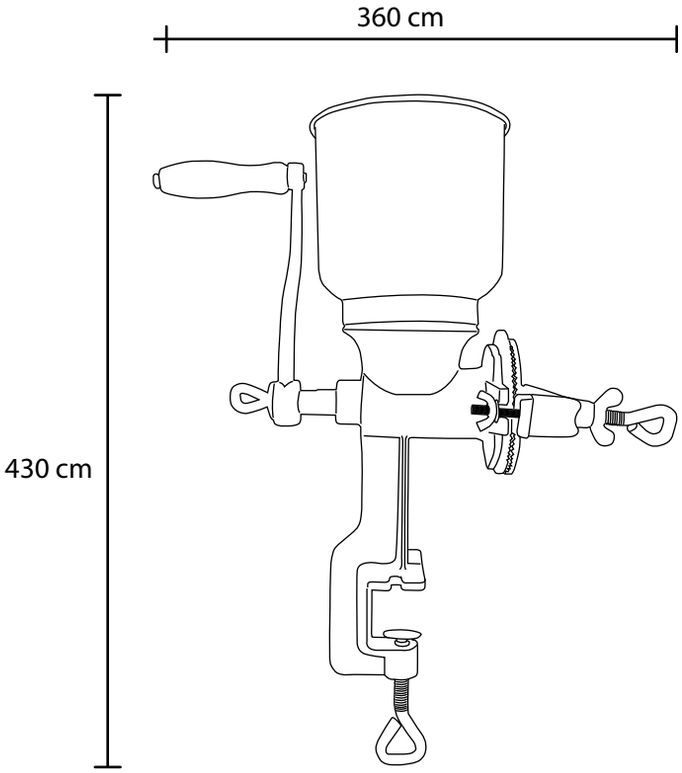

- Moledora de maíz y múltiples granos para panes y recetas más saludables.
- Especial para moler granos, semillas, frutos secos, granos de café, entre otros.
- Construcción en hierro fundido para alta demanda.
- Recubierta en estaño para resistir al óxido.
- Capacidad máxima 0,45 kg de grano en un minuto.

Modelo	Moledora de maíz
Material	Hierro fundido
Dimensiones (mm)	
Alto	430
Ancho	360
Fondo	160
Peso (kg)	3,4