VENTUS®

VMCAI-12
MOLEDORA DE CARNE
MANUAL DE DESPIECE

LINEA COMPLEMENTARIOS

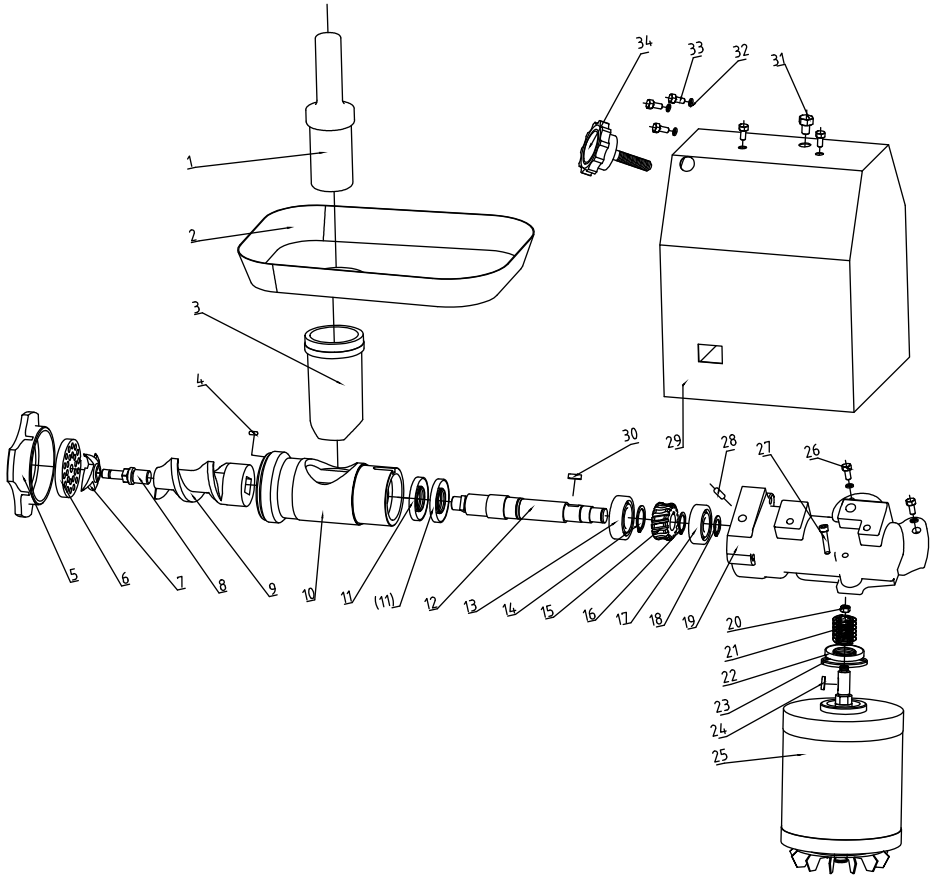

N°	Codigo	Nombre
1	102012600002R001	EMPUJADOR
2	102012600002R002	BANDEJA SUPERIOR
3	102012600002R003	CILINDRO DE ALIMENTACION
4	102012600002R004	PIN FIJACION CEDAZO
5	102012600002R005	TUERCA CABEZAL
6	102012600002R006	CEDAZO
7	102012600002R007	CUCHILLA
8	102012600002R008	EJE GUIA CUCHILLA
9	102012600002R009	ESPIRAL MOLIENDA
10	102012600002R010	CABEZAL MOLIENDA
11	102012600002R011	SELLO ACEITE
12	102012600002R012	EJE CAJA REDUCTORA
13	102012600002R013	RODAMIENTO
14	102012600002R014	GOLILLA SEPARADOR
15	102012600002R015	SINFÍN REDUCTOR
16	102012600002R016	GOLILLA SEPARADOR
17	102012600002R017	RODAMIENTO
18	102012600002R018	GOLILLA SEPARADOR
19	102012600002R019	CUERPO CAJA REDUCTORA
20	102012600002R020	TUERCA M 10
21	102012600002R021	SINFÍN MOTOR

N°	Codigo	Nombre
	102012600002R022	SELLO ACEITE
	102012600002R023	ORING MOTOR
	102012600002R024	CHAVETA MOTOR
	102012600002R025	MOTOR
	102012600002R026	PERNO CAJA M8 X 18
	102012600002R027	TORNILLO HEXAGONAL
	102012600002R028	PIN
	102012600002R029	CAJA INOX
	102012600002R030	CHAVETA EJE REDUCTOR
	102012600002R031	PERNO M10 X 8
	102012600002R032	GOLILLAS
	102012600002R033	PERNO M8 X 12
	102012600002R034	PERILLA FIJACION
	102012600002R035	INTERRUPTOR PRINCIPAL

LAUTARO 2102 E QUILCURA , SANTIAGO
(+56 2) 2799 2000 - (+56 2) 2799 2011
REPUESTO@VENTUSCORP.CL